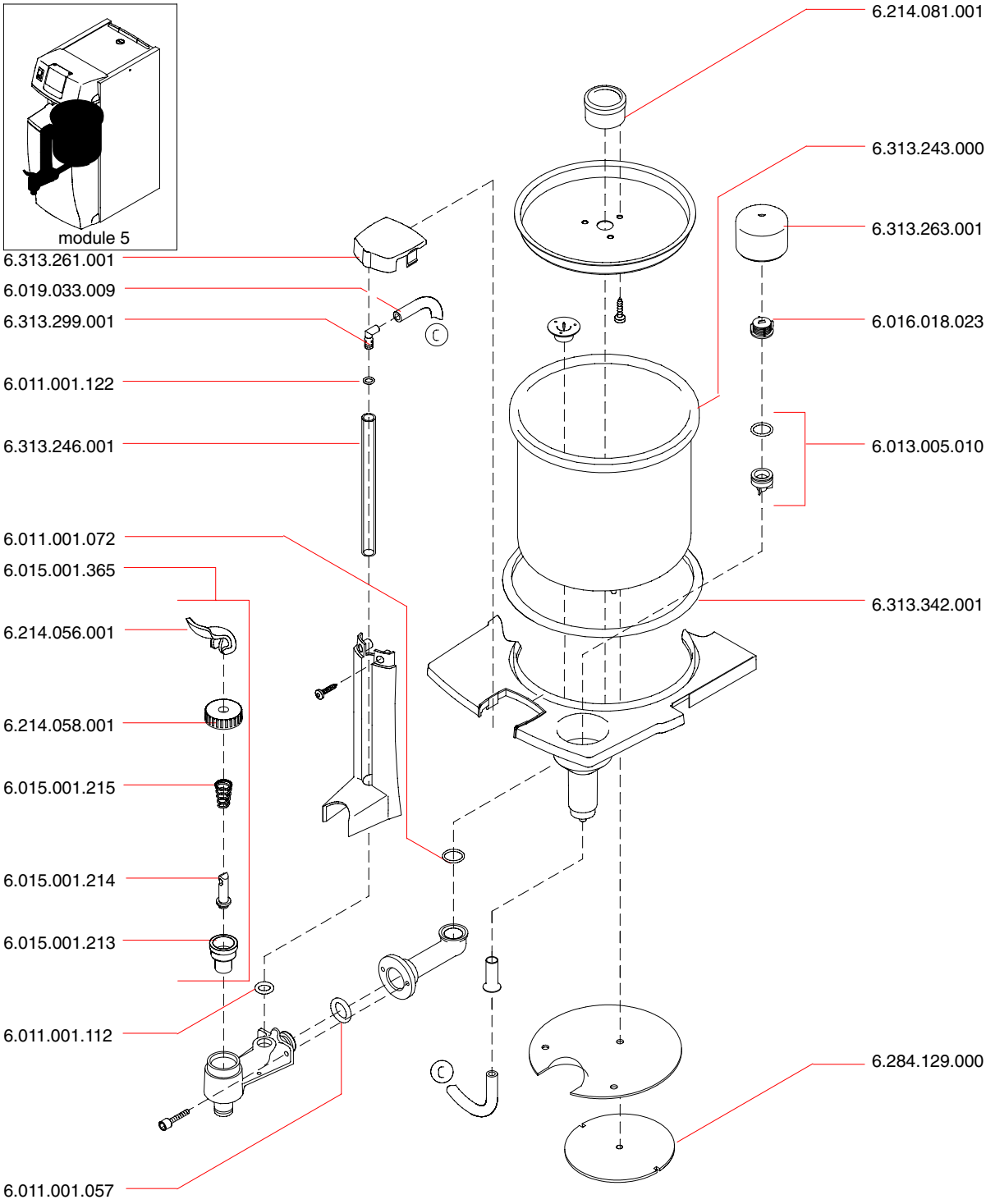

change date : 2024-06-19

©Copyright Bravilor Bonamat B.V.